MGB

80 l

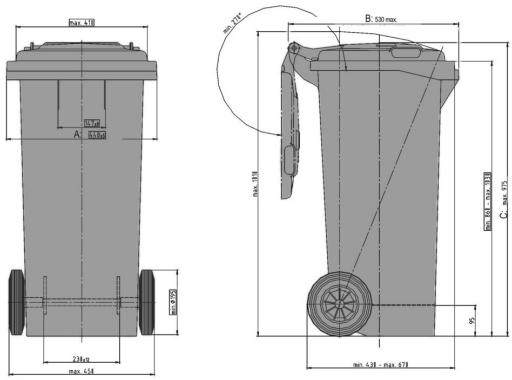

Dane techniczne*1			
Wymiar zewnętrzny (mm)	**A:** 448 ±5	**B:** 530 max.	**C:** 975 max.
Pojemność (l)	80 l		
Materiał korpusu / Materiały pokrywa	PE / PE		
Nośność użytkowa (kg)	40 kg		
Dostępne kolory	szary, zielony, brązowy, niebieski, żółty, czerwony		

Charakterystyka		Wyposażenie specjalne / akcesoria*2
Pojemnik jest zgodny z:	EN 840, RAL-GZ951/1, dyrektywą 2000/14/WE	automatyczne zamykanie
Mechanizm jezdny:	zewnętrzny, Ø kółka 200 mm, gumowe kółka, oś kółek ze stali	reflektory
Mocowanie:	listwa mocująca grzebieniowa	
Kompatybilność z transponderem:	Tak	

Dane logistyczne (szt./jednostkę)
na życzenie

Znakowanie
na pokrywie, na korpusie

*1 Wszystkie dane reprezentują charakterystyczne właściwości lub są wartościami orientacyjnymi. Zastrzegamy sobie prawo do wprowadzania drobnych zmian lub ulepszeń wizualnych bądź technicznych.

*2 Wyposażenie specjalne i akcesoria, a także inne kolory są oferowane za dopłatą i na zamówienie.

MGB, MGB 80, 02/2021, Nr.4

Craemer GmbH | Brocker Straße 1 | 33442 Herzebrock-Clarholz | Niemcy
Tel. +49 5245 43-0 | info@craemer.com | www.craemer.com