MGBneo 240

240 l

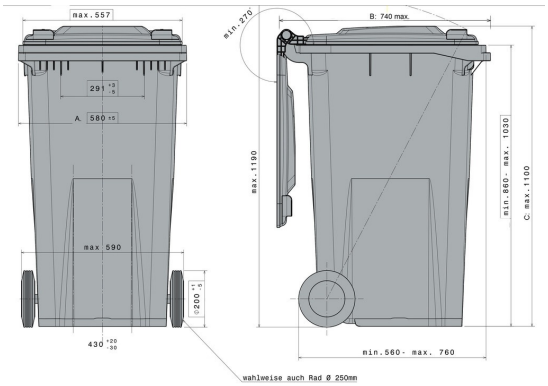

Données techniques*1			
Dimensions Extérieures L x L x H (mm)	**Longueur (mm):** 580 ±5	**Largeur (mm):** 740 max.	**Hauteur (mm):** 1100 max.
Volume (l)	240 l		
Matériau Cuve / Matériau Couvercle	PE / PE		
Charge Utile (kg)	kg 96kg		
Coloris disponibles	rouge, vert, marron, bleu, jaune, anthracite		

Caractéristiques		Équipement Spécial / Accessoires*2
Le conteneur répond aux normes suivantes :	EN 840, RAL-GZ951/1, Directive 2000/14/UE	Couvercle à ouverture bilatérale
Châssis :	Extérieur, roue Ø 200 mm, roues avec pneu en caoutchouc, essieu de roue massif en acier galvanisé traité à chaud	Fermeture automatique
Poignée :	Peigne de préhension	Réflecteurs
Préparé pour le transpondeur :	[P:Vorbereitet_fur_Transponder	Bras Ø 250 mm
		Ouverture du papier
		Ouverture du verre
		Fermeture du couvercle

Quantités approximatives par containers

Sur demande

Marquage

sur le couvercle, sur la cuve

*1 Toutes les informations consistent en des propriétés caractéristiques ou des valeurs indicatives. Nous nous réservons le droit de procéder à des modifications ou améliorations techniques ou visuelles infimes.

*2 Équipement spécifique, accessoire et autre colori sur demande et sur cotation particulière.

Craemer GmbH | Brocker Strasse 1 | 33442 Herzebrock-Clarholz | Allemagne
Fon: +49 5245 43-0 | Fax: +49 5245 43-201 | info@craemer.com | www.craemer.com

Craemer France Sarl |10 rue du Pic au Vent|CRT1|Parc Vendôme|59810 Lesquin|France
Téléphone :+33 3 20 22 08 20| Téléfax :+33 3 20 30 33 60| info@craemer.com | www.craemer.fr