MGBneo Saloon Lid mit Trennwand

240 l 60/40

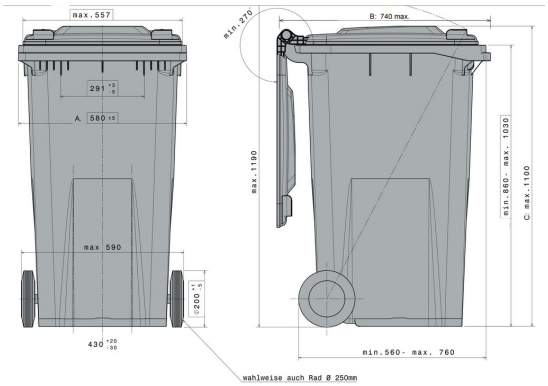

Technische Daten*1			
Außenmaß L x B x H (mm)	**A:** 580 ±5	**B:** 740 max.	**C:** 1100 max.
Nennvolumen (l)	240 l		
Material Rumpf / Material Deckel	PE / PE		
Traglast in (kg) Nutzlast	kg 96 kg		
Lieferbare Farben	grau, grün, blau, gelb, anthrazit		

Ausführung		Sonderausstattung / Zubehör
Behälter entspricht:	EN840, RAL-GZ 951/1, Richtlinie 2000/14/EG	Farbclips zur Kennzeichnungen der Kammern
Fahrwerk:	Außenliegend, Rad Ø 250, gummierte Räder, Radachse aus Stahl	Lärmdämmstopfen
Aufnahme:	Kammaufnahmeleiste	Räder Ø 200 mm
Vorbereitet für Transponder:	Ja	

Verlademengen (Stk./Richtwerte)
Auf Anfrage

Beschriftung
auf dem Deckel, auf dem Rumpf

*1 Bei allen Angaben handelt es sich um charakteristische Eigenschaften bzw. Richtwerte. Geringfügige optische oder technische Änderungen bzw. Verbesserungen behalten wir uns vor.

*2 Sonderausstattung und Zubehör sowie andere Farben aufpreispflichtig und auf Anfrage.

Craemer GmbH | Brocker Straße 1 | 33442 Herzebrock-Clarholz | Deutschland
Tel. +49 5245 43-0 | info@craemer.com | www.craemer.com