Eimer

20 l

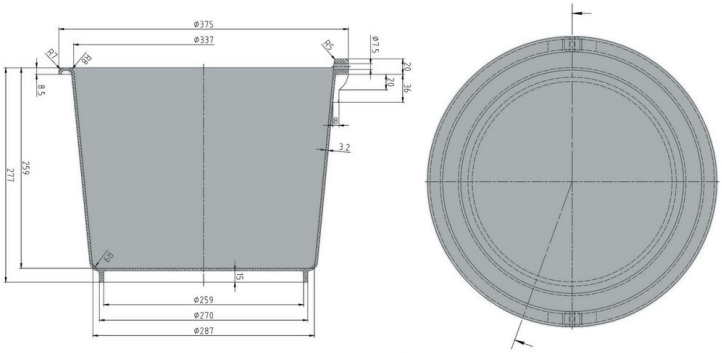

Art.-Nr.: 90000434

Technische Daten*1			
Außenmaß L x B x H (mm)	Ø 380 (o.) x 280	Innenmaß L x B x H (mm)	Ø 337 (o.) x 255
Gewicht (kg)	1,3 kg		
Inhalt (l)	20 l		
Material	PE, Bügel verzinkt		
Traglast (kg)	**Nutzlast** 20kg	**Auflast**	
Stapelmaß (mm)	**ineinander / aufbauende Höhe** 45mm	**aufeinander / aufbauende Höhe**	

Ausführung	Optionen
Farbe: natur Rund, mit Stahlbügel Stapelfähig ineinander Temperaturbeständigkeit von -30 °C bis +40 °C, kurzzeitig bis +90 °C Resistent gegen die meisten Chemikalien und Reinigungsmittel Lebensmittelgeeignet. HACCP Konform	–

Verlademengen (Stk./Richtwerte)

Auf Anfrage

Beschriftung

Heißprägung von Schriften, Logos und Nummerierungen stückzahlabhängig auf Anfrage (ausgenommen Fahrgestelle). Position nach Absprache.

*1 Bei allen technischen Daten handelt es sich um charakteristische Eigenschaften, die unter bestimmten Prüfbedingungen festgestellt worden sind. Durch unterschiedliche Einsatzbedingungen wie Belastungsart, Umgebungstemperatur und Verweildauer ergeben sich abweichende Werte, die auf Anfrage geprüft werden können. Bei allen Daten und angegebenen Informationen sind Änderungen jederzeit vorbehalten. Unser Service-Team steht Ihnen gern zur Verfügung, die besonderen Anforderungen Ihres Einzelfalls zu prüfen.

Craemer GmbH | Brocker Straße 1 | 33442 Herzebrock-Clarholz | Deutschland
Tel. +49 5245 43-0 | info@craemer.com | www.craemer.com